Standard Donkey
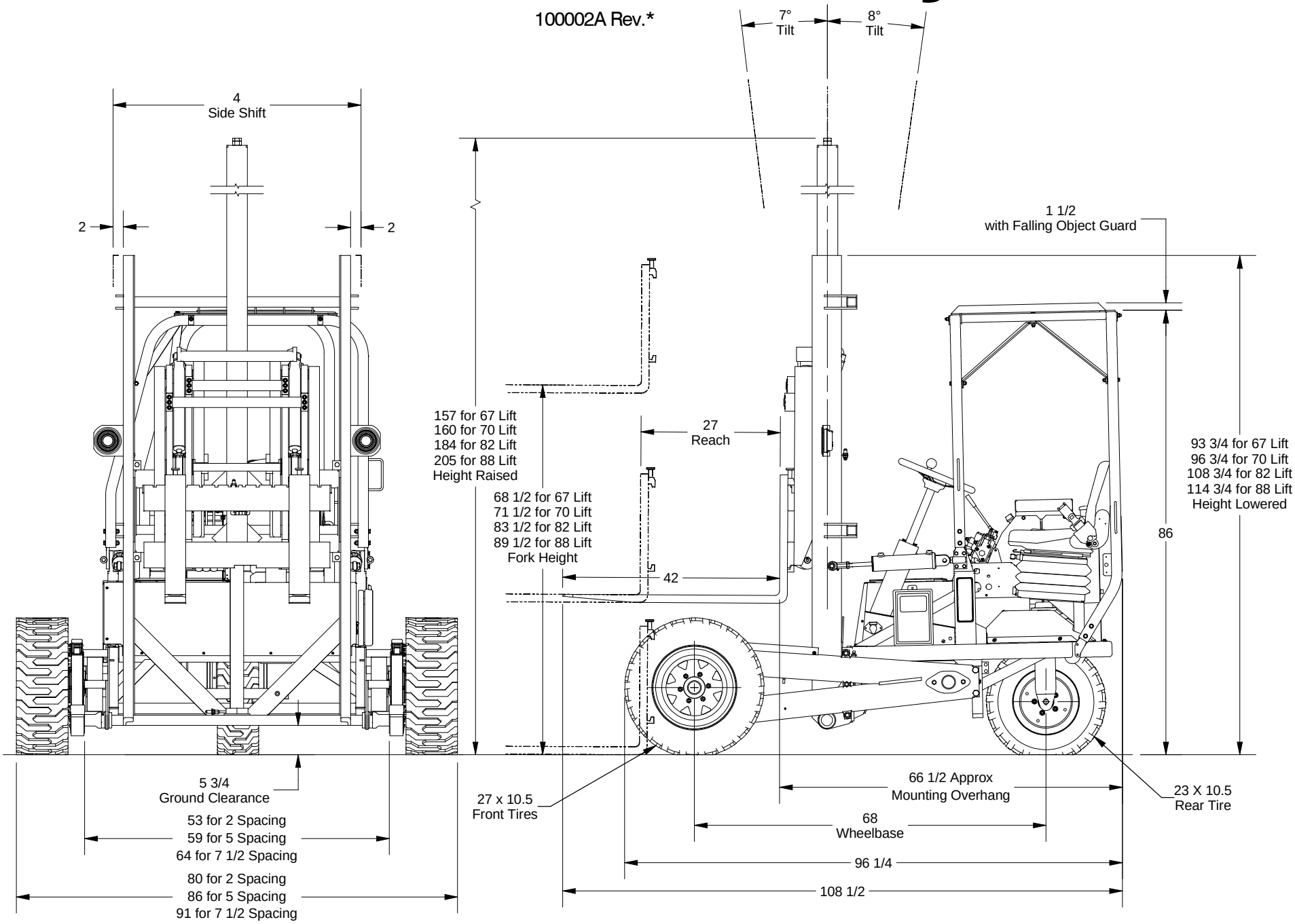
100002A Rev.*